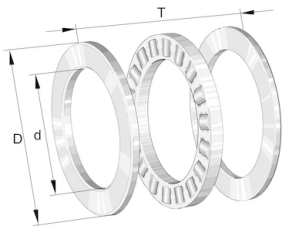

81130-TV

Axial cylindrical roller bearing

Schaeffler Kimliği:
0000565020000

Axial cylindrical roller bearings 811, single direction, comprising K811, GS, WS

Teknik bilgiler

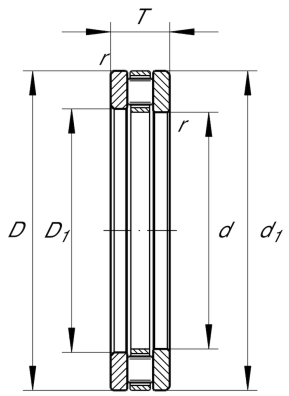

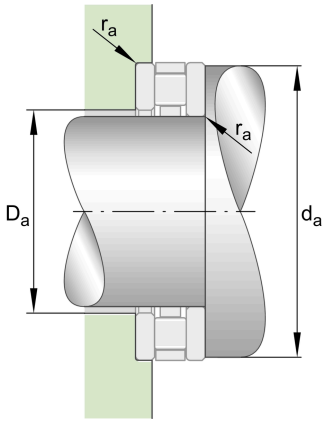

Dimensions

D_1	152 mm	Bore diameter housing washer
d_1	188 mm	Rip diameter shaft washer
r_{min}	1 mm	Minimum chamfer dimension
	1,875 kg	Ağırlık

Main Dimensions & Performance Data

d	150 mm	Bore diameter
D	190 mm	Outside diameter
T	31 mm	Height
C_a	270.000 N	Basic dynamic load rating, axial
C_{0a}	1.020.000 N	Basic static load rating, axial
C_{ua}	88.000 N	Fatigue load limit, axial
n_G	1.690 1/min	Limiting speed
$n_{\vartheta r}$	660 1/min	Reference speed

Mounting dimensions

$d_{a\,min}$	185 mm	Minimum diameter shaft shoulder
$D_{a\,max}$	155 mm	Maximum diameter of housing shoulder
$r_{a\,max}$	1 mm	Maximum recess radius

Additional information

	K81130-TV	Axial roller and cage assembly
	GS81130	Housing Washer
	WS81130	Shaft washer
	LS150190	Track Washer

Temperature range

T_{min}	120 °C	Operating temperature min.
T_{max}	-30 °C	Operating temperature max.

Veri tablosu, seçilen ürünün boyutları ve temel yük kapasitesi hakkında yalnızca genel bir bakış sunar. Lütfen bu ürüne dair ayrıntılı bilgileri ve kılavuzları inceleyin. Daha ayrıntılı bilgi için internet sitemizdeki iletişim formunu kullanabilirsiniz.