SCHAEFFLER

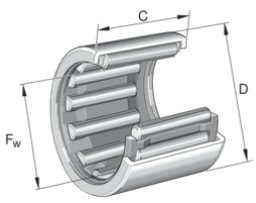

HK0912

Drawn cup needle roller bearing open end

Schaeffler Kimliği:
0011978430000

Drawn cup needle roller bearings with open ends HK, to DIN 618/ISO 3245

Teknik bilgiler

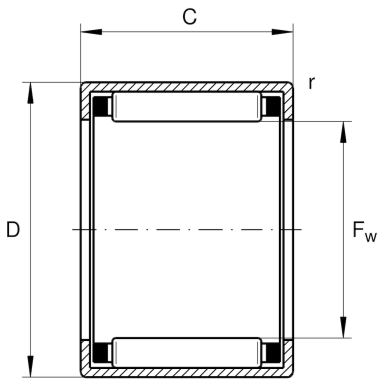

Dimensions

C_1	12 mm	Width, outer ring
r_{min}	0,4 mm	Minimum chamfer dimension
	4,22 g	Ağırlık

Main Dimensions & Performance Data

F_w	9 mm	Under roller diameter
D	13 mm	Outside diameter
C	12 mm	Width
C_r	5.300 N	Basic dynamic load rating, radial
C_{0r}	6.300 N	Basic static load rating, radial
C_{ur}	870 N	Fatigue load limit, radial
n_G	26.500 1/min	Limiting speed
$n_{G\ Grease}$	16.000 1/min	Limiting speed for grease lubrication
$n_{\vartheta r}$	20.200 1/min	Reference speed

Additional information

	GR9X13X3	Sealing ring
	G9X13X3	Sealing ring 2
	IR6X9X12-XL	Suitable inner rings IR

Temperature range

T_{min}	-30 °C	Operating temperature min.
T_{max}	140 °C	Operating temperature max.

Veri tablosu, seçilen ürünün boyutları ve temel yük kapasitesi hakkında yalnızca genel bir bakış sunar. Lütfen bu ürüne dair ayrıntılı bilgileri ve kılavuzları inceleyin. Daha ayrıntılı bilgi için internet sitemizdeki iletişim formunu kullanabilirsiniz.